## ԱՂԲԱՄԱՆԻ ՏԵՍՔԸ ՎԵՐԻՑ

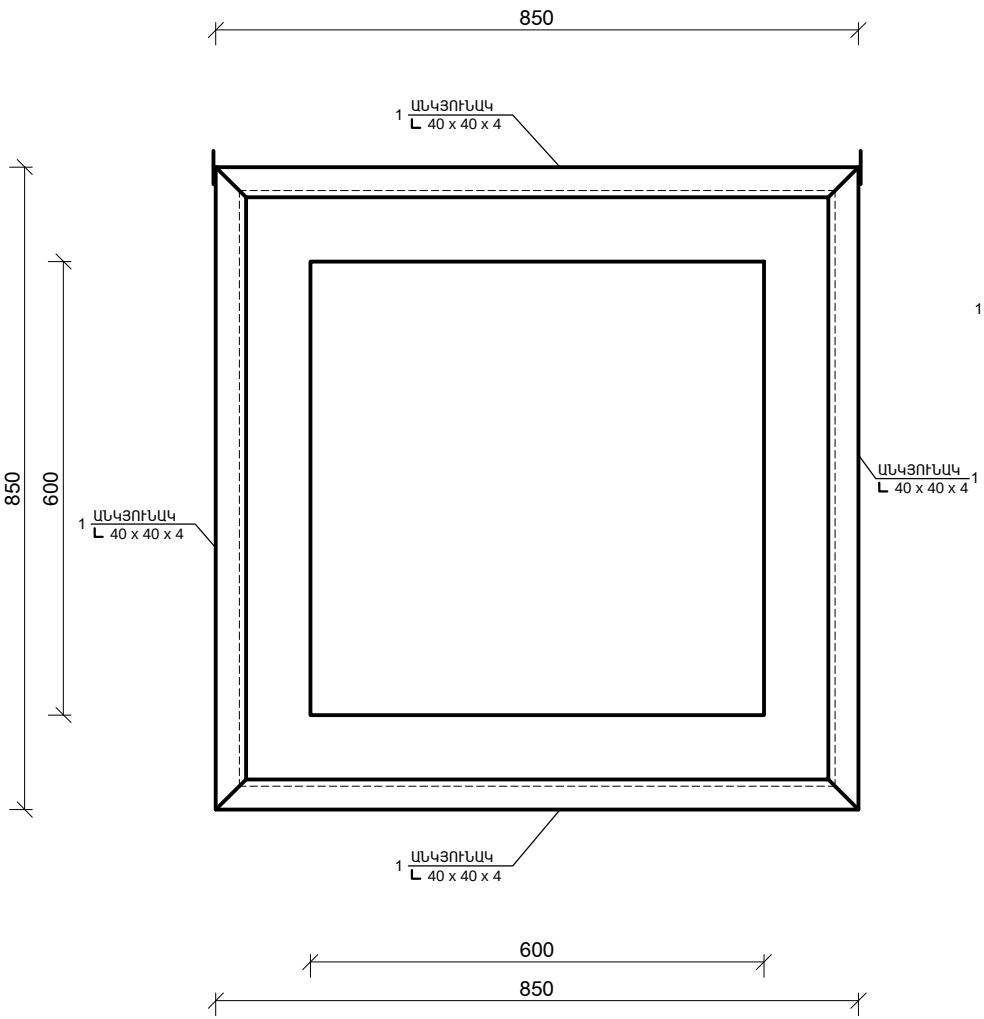


## ԱՂԲԱՄԱՆԻ ՏԵՍՔԸ ՃԱԿԱՏԻՑ

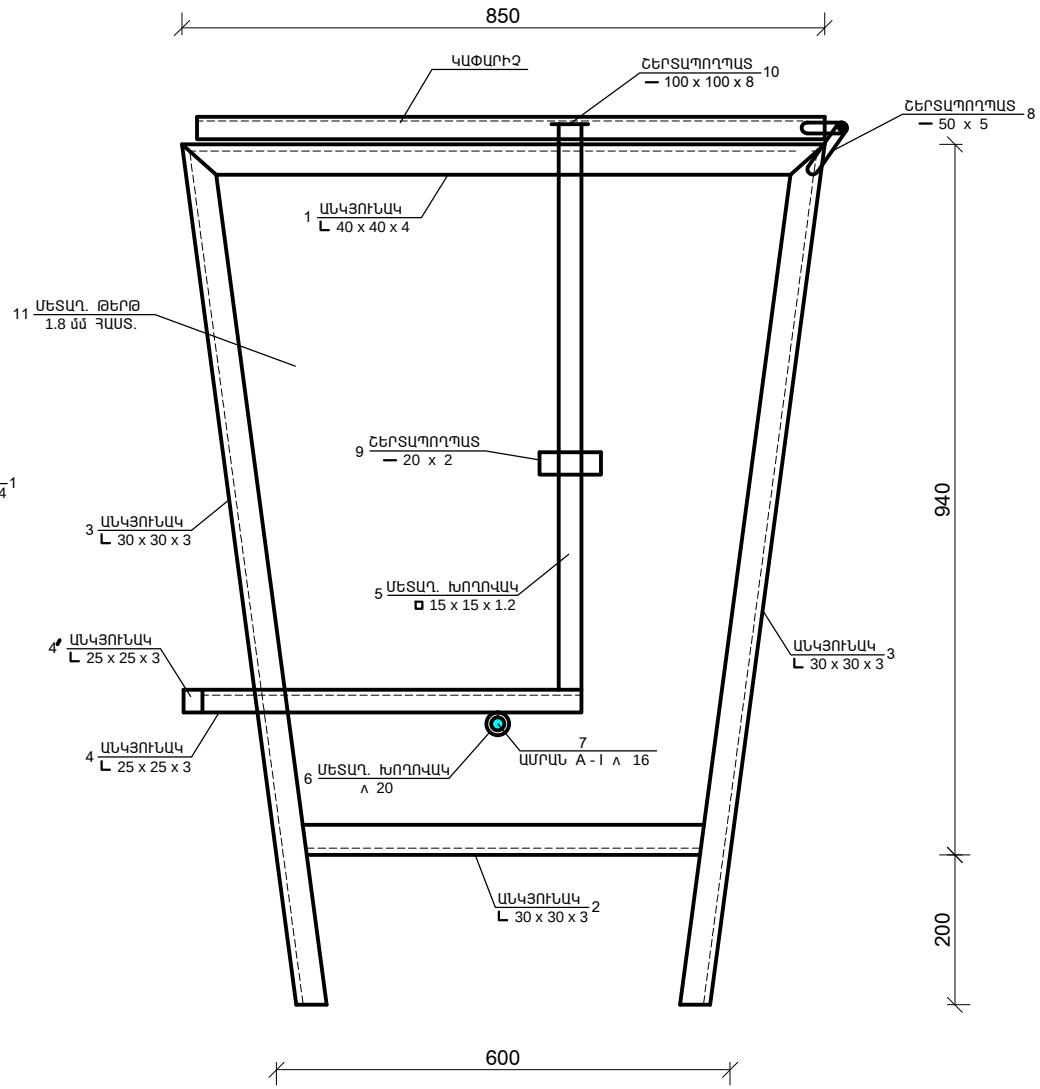


| | | | | | | |
|---|---|---|---|---|---|---|
| ՏՆՕՐԵՆ | ԽԱՉԱՏՐՅԱՆ | | ՀՀ Տավուշի մարզի Դիլիջան քաղաքի աղբամանների և նախկինում կառուցված աղբամանի կափարիչների պատրաստման և տեղադրման նախագծային աշխատանքներ | | | |
| ՆԳԻ | ԽԱՉԱՏՐՅԱՆ | | | | | |
| ԳՕԵՑ | ԵԳԱՆՅԱՆ | | ԱՇԽԱՏԱՆՔԱՅԻՆ ՆԱԽԱԳԻԾ | ՓՈՒԼ | ԹԵՐԹ | ԹԵՐԹԵ |
| ՍՏՈՒԳԵՑ | ԽԱՉԱՏՐՅԱՆ | | | ԱՆ | ճ Շ - 5 | 6 |
| | | | ՄԵՏԱՂԱԿԱՆ ԱՂԲԱՄԱՆ | «ԳՈԼԴ - ՆԵԹ» ՍՊԸ | | |
| | | | | | | |